OKULLARIMIZDAKİ TEHLİKELER ve ALINMASI GEREKEN GÜVENLİK TEDBİRLERİ

Zeynep Yetiker
Mersin Anadolu Kız Meslek ve Meslek Lisesi/ Mersin

HAYATIN DEĞERLİ FARK ET ŞANSINA GÜVENME DİKKAT ET

www.isggm.gov.tr

İş Sağlığı ve Güvenliği Genel Müdürlüğü

OKUL GEÇİDİ TABELASI

Okul civarı levhalar karayolları veya Belediye tarafından sağlanır.

ANCAK

OKUL GEÇİDİ TABELASI

Dolmuş okul önünde öğrenciyi ezdi

Adana'nın Kozan ilçesinde, okul önünde dolmuşun çarptığı öğrenci kaldırıldığı hastanede hayatını kaybetti.

BAHÇE KAPISI

Okul bahçe kapısının bağlantı noktalarına dikkat edilmeli gerekli görüldüğü takdirde ek bağlantılar yapılmalı

BAHÇE KAPISI 2

Okul Bahçesindeki Raylı Kapı Öğrencinin Üzerine Düştü

9 Yaşındaki Semanın Bacağı Kırıldı

Okul bahçesinde tenettüste oyun oynayan çocuklara, iddiaya göre okul idaresinin isteği üzerine çevre temizliği yaptırılması sırasında, 9 yaşındaki öğrencinin üzerine, okulun demir bahçe kapısı düştü.

Edinilen bilgiye göre, dün Alanyurt İlk ve Ortaokulunda teneffüste, iddiaya göre Müdür Yardımcısının isteği üzerine, arkadaşlarıyla birlikte bahçedeki çöpleri toplayan 9 yaşındaki Sema Zor'un üzerine, bahçenin raylı demir kapısı düştü.

Arkadaşlarının üzerinde oynadığı demir kapı, rayından çıkıp, temizlik yapmakta olan 9 yaşındaki Sema Zor'un üzerine düşerek, sol bacağının kırılmasına neden oldu. Öğretmenlerin haber vermesi üzerine okula gelen ailesi tarafından, İnegöl Devlet Hastanesi Acil Servisine kaldırılan küçük Sema'nın kırılan sol bacağı, dizinden bileğine kadar alçıya alındıktan sonra taburcu edildi.

TOPLANMA ALANI

Acil durumlarda toplanma yeri/noktası levhası ile toplanma yeri belirlenmelidir.

Mümkünse her sınıf için ayrı ayrı düzenlen-melidir.

GİRİŞ-ÇIKIŞLAR

Belirlenen noktaların dışında okula girilebilecek yerler varsa tedbir alınmış mı?

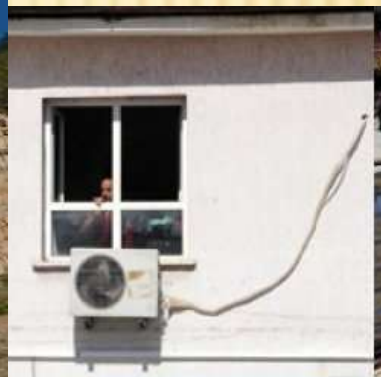

Bahçe dışından okulu tehdit eden unsurlar için tedbirler alınmalıdır.

GİRİŞ-ÇIKISLAR

ÖFKELİ VELİ OKUL BASIP ÖĞRENMEN DÖVDÜ

Bursa'da bir öğretmen, okulda uyardığı öğrencinin velisi tarafından dövülerek hastanelik edildi. 6 gün iş görmez raporu verilen öğretmene

4 aylık hamile öğretmen öldürüldü

İzmir'de Nezire Marzeci İlköğretim Okulu'nda sabah saatlerinde öğretmenine kızan (H.K-14) adlı öğrenci, yaklaşık on yıldır aynı okulda görev yapan fen bilimleri dersi öğretmeni Sevilay İlkgül Durukan'ı bıçakladı.Olay, dün sabah saatlerinde Karabağlar ilçesindeki Nazire Merzeci İlköğretim Okulu'nda meydana geldi. İddiaya göre, 8. sınıf öğrencisi H.K, derse geç girdiği için Kimya Öğretmeni Sevilay Durukan ile tartıştı. Öğretmenin [...]

BAHÇE DUVARLARI

Bahçe duvarı ve ekleri yıkılma, yırtma, kesme gibi riskleri

Okuldan kaçarken demire saplandı!

12.02.2009 / 12:25:47

Adana'da, lisede okuyan kız öğrenci, okuldan kaçmak isterken okulun bahçe demirleri bacağına saplanınca yaralandı.

Paylaş Tweet

ÇUKURLAR

KİLİTLİ Mİ?

Okul bahçesinde bulunan rögar, fosseptik, telefon, su, kanalizasyon, kuyu, tesisat geçit yerlerindeki muhafazalar emniyetli mi?

Top Oynayan Çocuk, Foseptik Çukurunda Hayatını Kaybetti

Kayseri'de okulun bahçesinde top oynarken üstü açık olduğu ileri sürülen foseptik çukuruna düşen çocuk hayatını kaybetti.

2 yıl önce

FOSEPTİK ÇUKURU

Böyle önlem olmaz

BAHÇEDEKİ DİREKLER

BAHÇEDEKİ DİREKLER

Bahçede bulunan basketbol potası, voleybol direkleri ve kale direkleri devrilmeyi önleyecek şekilde sağlamlaştırılmalıdır.

Okul Bahçesi değişik amaçlı sivri materyallerden temizlenmiş mi?

BAHÇEDEKİ DİREKLER

Beğen 0 Tweetle 0 Share 0 +1 0 Share

21 Eylül 201

Stargazete.com › GÜNCEL Haberleri › Devrilen kale direği can aldı haberi

Üzerine kale direği devrilmesi sonucu ağır yaralanan çocuk, kaldırıldığı hastanede öldü.

AA

Çanakkale'de arkadaşlarıyla futbol oynadığı sırada üzerine kale direği devrilen 11 yaşındaki çocuk hayatını kaybetti.

Esenler Mahallesi'ndeki bir halı sahada 18 Eylül'de futbol oynadığı sırada üzerine kale direği devrilmesi sonucu ağır yaralanıp Çanakkale Devlet Hastanesine kaldırılan Tamer Çancı (11), tüm müdahaleye rağmen dün hayatını kaybetti.

Kale direğinin altında kaldı

Bozüyük Teknik ve Endüstri Meslek Lisesi 9. sınıf öğrencisi Yakup Lama (16), tenefüste okulun arkasında bulunan sahada futbol oynarken üzerine demir kale direği devrildi.

BAHÇELERDEKİ TRAFOLAR

BAHÇELERDEKİ TRAFOLAR

Mümkünse Okul Bahçesindeki trafolar kaldırılmalı veya gerekli mercilerle iletişime geçilip gerekli güvenlik tedbirleri alınmalıdır.

Bahçede varsa elektrik bağlantıları için muhafaza yapılmış mı?

BAHÇELERDEKİ TRAFOLAR

Okulda trafo patladı: 1 yaralı

Şanlıurfa'da Süleymaniye Anadolu İmam Hatip Lisesi bahçesinde bulunan elektrik trafosunun patlaması okulda büyük paniğe neden oldu. Bir öğrenciyi elektrik çarparken bazı öğrenciler korkudan bayıldı.

Trafo Patlamasından Bayılan 5 Öğrenci Hastaneye Kaldırıldı

Şanlıurfa bir lisenin bahçesinde bulunan trafoda patlama medyada geldi. Derste eğitim gören 5 kız öğrenci patlamanın şiddetiyle bayıldı. Olay yerine gelen 112 sağlık ekipleri öğrencilere yapılan ilk müdahalenin ardından baygınlık geçiren öğrencileri hastaneye kaldırıldı.

28 Mart 2013 Perşembe 09:01 Bu haber 3356 kez okundu

Tavsiye Et Bunu bir kişi tavsiye etti. Arkadaşların arasında ilk sen ol.

İlgili Galeriler

IŞİD'in Elindeki 49 Rehine Kurtarıldı

11 Nisan Şanlıurfa Kurtuluş Etkinlikleri

Şanlıurfa Süleymaniye Anadolu İmam Hatip Lisesi bahçesindeki bulunan trafoda bilinmeyen bir nedenden dolayı patlama meydana geldi. Sınıflarda ders gören 5 öğrenci patlamanın etkisiyle bayıldı. Patlamanın ardından okul yönetimi durumu 112 acil servis ekipleri ve **elektrik** arıza birimine bildirdi. Olay yerine gelen sağlık mensupları bayılan öğrencilere müdahale etti. Elektrik teknisyenleri de okula gelen **elektrik** kontağını kapatarak olası bir duruma karşı önlem aldı.

Olayın şokunu atlatamadığını ifade eden Fatma Yaprak:" Biz sınıfta ders işlerken o sırada patlama meydana geldi. ilk başta

Trafo patladı, okul tatil edildi

Bursa'da bir lisede meydana gelen trafo patlaması sebebiyle eğitime bir gün ara verildi.

Paylaş Beğen 0 Tweetle G+1 0 Haberi Kopyala 21 Kasım 2014 19:26

Yazdır

Merkez Osmangazi ilçesinde bulunan ve 72 yıldır ayakta tutulan Osmangazi Ticaret Meslek Lisesi'nde ders esnasında patlayan elektrik trafosu sebebiyle eğitime bir gün ara verildi. Okuldaki trafo öğle saatlerinde büyük bir gürültüyle patlarken, kimse yara almadı. Patlama üzerine öğrenciler öğretmenlerinin nezaretinde sınıfları tahliye etti. Büyük panik yaşanırken, okul tatil edildi.

OKUL BAHÇESİNDE TRAFİK

Ziyaretçilerin ve araçların giriş çıkışları ile ilgili prosedür belirlenmiş mi?

Okul Bahçesine Araç Park etmek yasaktır.
Varsa parkyerine Park eden araçların ön yüzü çıkışa bakmalı.

OKUL BAHÇESİNDE TRAFİK

Araç Park yerleri ile öğrenciler arasında emniyetli mesafe var mı?

Okul içi hız sınırı 10 km/h dir.

ARAÇLARIN ÖĞRENCİ ALANINA GİRİŞ-ÇIKIŞLARI YASAKTIR.

OKUL BAHÇESİNDE TRAFİK

Öğretmen, okul bahçesinde aracıyla öğrenciye çarptı

Gürkay GÜNDOĞAN/ZONGULDAK, (DHA)

ZONGULDAK Ticaret Meslek Lisesi'nde görev yapan öğretmen 32 yaşındaki Mustafa Akyol, okul bahçesinde yönetimindeki otomobille 10'uncu sınıf öğrencisi 17 yaşındaki Raşid Bıyık'a çarptı. Raşid Bıyık'ın yaralandığını görünce toplanan öğrencilerin tepki göstermesi üçerine

BUZLU/KAYGAN MERDİVENLE

Okul bahçesi ve girişleri kaygan zeminden arındırılmış

Buz sarkıtı Van'da can aldı!

Van Halilağa Mahallesi'ndeki Fevzi Çakmak İlk Okulu'nun çatısından sarka

3 Ocak 2014 Cuma 7: 0

İşletmeler için Gmail
Google Apps'ten şirketinize özel e-posta adresleriyle daha profesyonel görünün
Ücretsiz denemeye başlayın

Van'da bir ilköğretim öğrencisi arkadaşları ile teneffüste oynadığı esnada, çatıdan kopan buz sarkıtı başına isabet etmesi sonucu hayatını kaybetti.

Halilağa Mahallesi'ndeki Fevzi Çakmak İlk Okulu 2. sınıfta okuyan 10 yaşındaki Ömer Çarpar, dün öğleden sonra teneffüste arkadaşlarıyla bahçeye çıktı. Çarpar, arkadaşlarıyla oynadığı esnada okulun çatısından kopan buz kütlesinin başına isabet etmesi sonucu ağır yaralandı. Sağlık ekiplerinin yaptığı ilk müdahalenin ardından ambulansla Van Bölge Eğitim ve Araştırma Hastanesine kaldırılan Çarpar, tüm müdahaleye rağmen kurtarılamadı.

Yapılan otopsinin ardından aileye teslim edilen Çarpar'ın cenazesi, gözyaşları arasında toprağa verildi.

Merdivenler Buzlanınca 5 öğrenci yaralandı

Gündem - 11 Aralık 2013 15:00

Ümraniye'de, bir okuldaki merdivenlerin buz tutması nedeniyle düşen 5 öğrenci yaralandı.

Olay, öğle saatlerinde Yukarı Dudullu Mahallesi'ndeki 75.Yıl İlköğretim Okulu'nda meydana geldi. İddialara göre; sabah saatlerinde temizlenen okul merdivenleri, öğrencilerin kartopu oynaması nedeniyle ilerleyen saatlerde yeniden buz tuttu. Buzlanmanın farkında olmayıp oynamaya devam eden 2 öğrenci kayarak yere düştü.

KAR – BUZ SARKIKLARI

Özellikle kış mevsimlerinde donmuş sarkıklar için önlem alınmış mı?

TABELASI ASILMALIDIR

ENGELLİ RAMPASI

Engelli merdivenleri için uygun korkuluklar yapılmalı

ENGELLİ RAMPASI

Anadolu Öğretmen Lisesi'nin girişinde yapılan kaldırım tadilatında önemli bir konu gözden kaçırıldı.

Engelli rampası unutuldu

2760 okunma Eklenme:17.09.2011 01:41:34 PAYLAŞIN:

Paylaş 0

Anadolu Öğretmen Lisesi'nin girişinde yapılan kaldırım tadilatında önemli bir konu gözden kaçırıldı.

Engelliler için hazırlanan rampanın bulunduğu bölümün önünü kapatan bu uygulama, aslında toplumun hassas olmasına rağmen farkında olamadığı engelliliğin, hayatımızdaki yerini bir kez daha gündeme taşıdı. Ne okul yöneticilerinin, ne de öğretmenlerinin bizden farklı düşünmediğine ve engellilik konusuna hassas olduklarına yürekten inanıyoruz.

Ancak ortaya çıkan tablo, hassas olmanın yeterli olmadığını, farkındalığın gerektiğini gözler önüne serdi.

ACİL ÇIKIŞLAR

Acil çıkış uyarı levhalarının çıkışı gösterecek şekilde konumlandırılması sağlanmalı

ACİL ÇIKIŞLAR

GÖMEÇ İLÇE MİLLİ EĞİTİM MÜDÜRLÜĞÜ TAHLİYE PLANI

ANLAM TABLOSU

- Yangın Hortumu
- Yangın Söndürme Cihazı
- Yangın İkaz
- Elektrik Panosu
- Acil Çıkış
- Erkek Tuvalet
- Kadın Tuvalet
- Asansör

ACİL DURUM TEL.
Yangın : 110
Acil servis : 112
Polis İmdat : 155
Jandarma : 156
Elektrik Arıza: 186

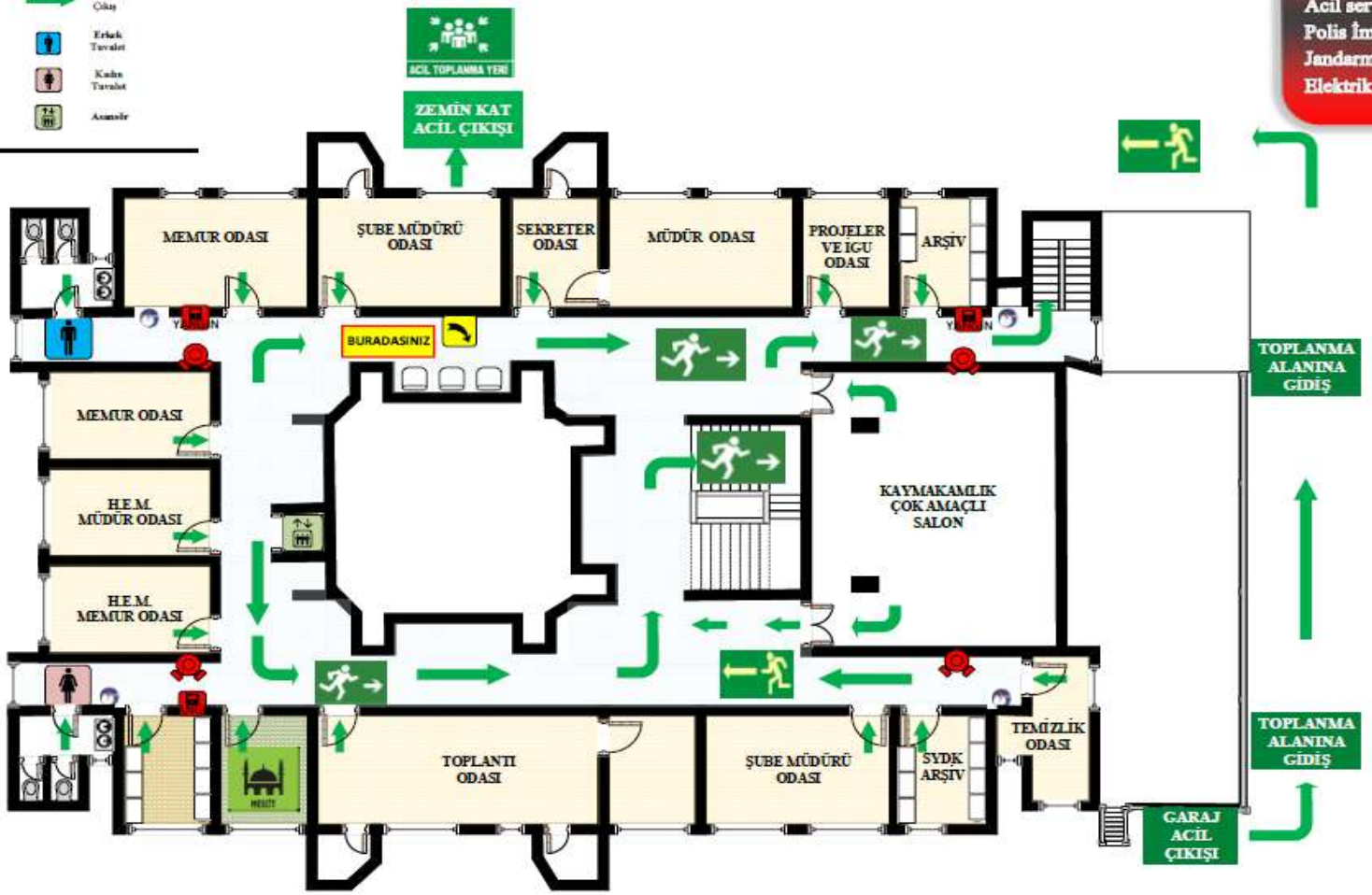

ACİL ÇIKIŞLAR

Yangın merdiveni kullanılabilir durumda

AKİB ZAFER ÇAĞLAYAN MESLEKİ VE TEKNİK LİSESİ'NDE YANGIN MERDİVENİ REZALETİ

3 Ocak Mahallesi'nde bulunan AKİB Zafer Çağlayan Mesleki ve Teknik Lisesi'nde okul idaresi tarafından can güvenliği için konulan yangın merdiveninin kapıları okul yönetimince kilitlendiği bildirildi. Kapılarına kilit vurulan yangın merdiveninin, olası bir tehlikede kullanılmayacak olmasına velilerden ve okulda eğitim veren öğretmenlerden tepki geldi.

Bu haber **2015-10-26 13:17:10** eklenmiştir.

Tweetle G+1 Facebook'ta paylaş

3 Ocak Mahallesi'nde faaliyet gösteren AKİB Zafer Çağlayan Mesleki ve Teknik Lisesi'nde yangın merdiveni rezaleti yaşanıyor. Okuldaki öğrenci ve öğretmenlerin can güvenliğini sağlaması amacıyla konulan yangın merdivenlerinin bina çıkış kapılarının okul idaresince kilitlendiği iddia edildi.

Okul öğretmenlerinden Mehmet Kale, "Yangın Merdivenlerinin kapısı okul idaresince kilitlendi. Ben Büyükşehir Belediyesi İtfaiye Daire Başkanlığı'na konuyu bildirdik. Bize Büyükşehir yetkilileri biz o konuyla ilgilenmiyoruz dediler. Buradaki denetimi kim yapacaksa bir an önce Allah göstermesin bir afet olmadan bu işi çözsünler. Kendimizi geçtik, bize emanet edilen çocukları bu şekilde mi koruyacağız, hayretler içindeyim" diyerek yapılan uygulamaya tepki gösterdi.

ACİL ÇIKIŞLAR

Acil çıkış kapıları dışa açılmalıdır.

Acil çıkış kapılarının önündeki engeller kaldırılmalıdır.

ACİL DURUM TELEFONLARI

Acil durumlarda yardım çağırma telefon numaraları levhası herkesin rahatlıkla göre bilebileceği yerlerde olmalıdır.

Hatta dışarıdan görülecek şekilde Okul Müdürünün, yada yardımcı personelin, bir yetkilinin telefon numarasının yzılı olduğu bir levha konulmalı.

Müdür, Müdür Yardımcısı, öğretmenler odası gibi mekanlarda bu numaralar ile birlikte il-ilçe milli eğitim, mahalle karakolu, muhtar gibi acil ulaşılmas gereken numaralar asılmalıdır.

ACİL DURUM BUTONLARI

Acil uyarı butonu görünür yerde ve çalışır durumda olmalıdır.

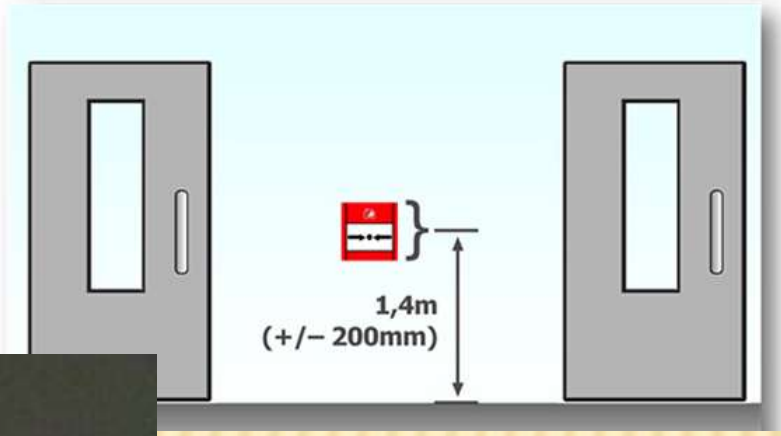

ERKEN UYARI SİSTEMLERİ

Erken Uyarı Sistemleri var mı?

SPD-3.2RÖLELİ OPTİK DUMAN DEDEKTÖRÜ

YANGIN TÜPLERİ

MİLLÎ EĞİTİM BAKANLIĞI YANGIN ÖNLEME VE SÖNDÜRME YÖNERGESİ

19/01/2010 tarihli ve B.08.0.İMD.0.14.00.00-223 sayılı Makam Onayı ile son değişiklik

Yangın söndürme cihazlarının periyodik kontrolü ve bakımı TS ISO 11602-2 standardına göre yapılır.

Söndürme cihazlarının yılda bir kez yerinde genel kontrolleri yapılır ve dördüncü yılın sonunda içindeki söndürme maddeleri yenilenerek hidrostatik testleri yapılır. Cihazlar dolum için alındığında, söndürme cihazlarının bulundukları yerleri tehlike altında bırakmamak için, servisi yapan firmalar, bakıma aldıkları yangın söndürme cihazlarının yerine, aldıkları söndürücü cihazın özelliğinde ve aynı sayıda kullanıma hazır yangın söndürme

YANGIN TÜPLERİ

Gözle ve Elle yapılan kontrollerde tüpler içindeki tozun dibe çöküp tortu yapmaması için ters-yüz yapılıp sallanmalı, Barometre ibre kontrolü yapılmalı (yeşilde olacak), Hortumun hareketlerine ve sağlamlığına bakılmalı, Emniyet piminin yerinde olduğuna bakılmalıdır.

2 YILDA BİR DOLUM ZORUNLU DEĞİL
BOŞA PARA VERMEYİN
TEKRAR DOLUM 4 YILDA BİR YAPTIRILMASI ZORUNLU.
DOLUM VE KONTROL ETİKETLERİNİ TAKİP EDİN.

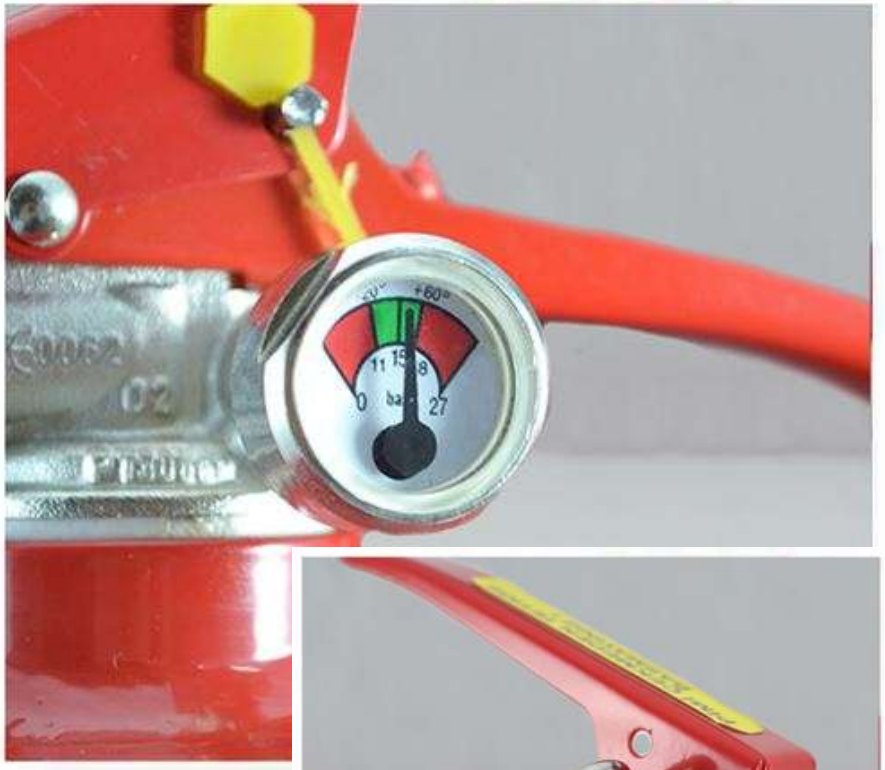

YANGIN TÜPLERİ

Hastanelerde, huzurevlerinde, anaokullarında ve benzeri yerlerde sulu veya temiz gazlı söndürme cihazlarının tercih edilmesi gerekir.

Yangın esnasın da ilk müdahalede kullanılan bu tüpler 6 kg kuru kimyevi toz barındıran boğma özellikli tüplerdir.

Okullar bünyesinde kullanılması zorunlu olan bu tüplerin Az Tehlikeli Sınıf işyerlerinde (Okul ve Kurumlarımızın geneli) her 500 m² ye en az 1 adet, Tehlikeli ve Çok Tehlikeli sınıf işyerlerinde (Endüstri Meslek Liseleri ile Çıraklıklar) her 250 m² ye en az 1 adet bulundurulması gerekmekte, ulaşılabilir alanda bulundurulmalıdır.

KALORİFER DAİRELERİNDE KULLANILMASI ZORUNLU, EN AZ 12 KG LIK TÜP

YANGIN TÜPLERİ

Yangın tüpleri görünür şekilde, yerden 90 cm yukarı asılmış vaziyette olmalıdır. Önüne malzeme istiflenmemelidir.
Kapı dayaması olarak kullanılmamalıdır.
Pencere içlerine konmamalıdır.

YANGIN HORTUMU&DOLABI

Yangın durumunda hortumun bulunduğu kısmı ifade eder. Görevli yangın personelince yangına ilk müdahalede hortum kullanılır. Levha duman neticesinde görüş açısının düştüğü durumlarda reflektör sayesinde bulunmasını kolaylaştıran etkendir. Mutlaka talimat ile birlikte bulundurulmalıdır.

YANGIN HORTUMU&DOLABI

YANGINLAR

ÇATIYA ÇIKAN BU MERDİVENLERİN 2 METRE YANINDA YANGIN HORTUMU VARDI. NE YAZIK Kİ MÜDÜR DAHİL KİMSENİN AKLINA GELMEDİ VE 20-25 DAKİKA SONRA GELEN İTFAİYE ANCAK OKULU YANMAKTAN KURTARDI FAKAT ÇATI TAMAMEN YANDI.

YANGINLAR

Karabük'te Okulda Yangın Dehşeti

24 Aralık 2013 Salı

Karabük'ün Esentepe Mahallesinde sabah ve öğlenci olarak bin 200 öğrencinin eğitim öğretim gördüğü Anayasa İlköğretim Okulu'nun çatı katında yangın çıktı.

15.12.2014 10:19

Siirt'te okul pansiyonunda yangın

Paylaş

SİİRT'teki merkez Doğan Mahallesi'nde bulunan Siirt 75'inci Yıl Mesleki ve Teknik Anadolu Lisesi Kız Öğrenci Pansiyonu'nda yangın çıktı. Yangında bir koğuş kullanılamaz hale geldi.

KAZAN DAİRELERİ

Ateşleme belgesi olmayan personel kazan dairesinde kesinlikle ***ÇALIŞTIRILMAMALIDIR.***

Duvarda uygun talimat ve görevli personelin belgesi asılı olmalıdır.

En az bir tane 12 Kg. Yangın Söndürme Tüpü olmalıdır.

KAZAN DAİRELERİ

Okulda kalorifer kazanı patladı: 8 öğrenci yaralı

Mardin Midyat ilçesinde bir okulun kalorifer kazanının öğrencilerin okulda olduğu sırada patlaması sonucu çök sınıfta bulunan öğrencilerden 1'i ağır, 8 kişi yaralandı.

Her yıl: kazanların , basınç ve sıcaklık göstergelerinin, emniyet valflerinin, kazan basınç kontrollerinin yapılması gerekir.

Okulun kazan dairesinde çıkan yangında 35 öğrenci zehirlendi

Batman Demir Yolu Köyü İlköğretim Okulu kalorifer yakıt tankında gaz sıkışması sonucu ateşleme yapılamayan kazanda patlama meydana geldi. Çıkan yangında 35 öğrenci dumandan zehirlenerek hastaneye kaldırıldı.

KAZAN DAİRELERİ

Kazan dairelerine yetkisiz kişiler girmemeli, daima temiz ve düzenli olmalı, yanıcı parlayıcı maddeler ortamda bulunmamalı, depo olarak kullanılmamalı, her türlü yakıt depolama alanı ile kazan ayrı bölmelerde olmalı, damlayan borulara acil önlem alınmalı, su miktarı, basınç, ısı kontrolleri sürekli yapılmalı. Bunun için ***"kazanımız otomatik, hava şartlarına göre ısıyı kendi ayarlıyor, otomatik açılıp kapanıyor"*** gibi bahaneler geçerli değildir. Her tür yakıtlı kaloriferler için ayrı olmak koşuluyla (Katı, Sıvı, Doğal Gaz gibi) Ateşleyici Belgesi olan personele kazan dairesi zimmetlenir. Eğer okulda bu belgeyi alacak kimse yoksa İŞVEREN (OKUL MÜDÜRÜ) öğrenci ve çalışan güvenliği için

KALORİFERCİ KKD'LERİ

Kaloriferciye en az aşağıdaki kişisel koruyucu donanımlar (KKD) temin edilmelidir.

1. Toz maskesi
2. Gaz maskesi
3. Eldiven (ateşe dayankl
4. Çelik burunlu ayakkabı
5. Çizme
6. İş elbisesi
7. Baret
8. El feneri

Kömür silosu temizliği yapan 5 işçi zehirlendi

Kazan dairesinde zehirlenme: 1 ölü

Pendik'te bir hamamın kazan dairesinde çalışan 1 kişi dumandan zehirlenerek hayatını kaybetti.

Paylaş | Tweetle | Paylaş | Gönder | Yorum Yap

Çalışmalar sırasında 2 itfaiye eri de çıkan gazdan etkilenerek hastaneye kaldırıldı. Kazan dairesine 1 metrekarelik tünelden giriliyor olması, itfaiyenin çalışmalarını zorlaştırdı.

KAYGAN ZEMİNLER - MERDİVENLER

Merdivenlerden düşmeleri engellemek için kaydırmaz şerit bant kullanılmalıdır.

Koridorlar ders saatlerinde paspaslanmalı, Teneffüse kadar kuruması sağlanmalıdır.
Ayrıca uyarı levhaları konulmalıdır

MERDİVEN BOŞLUKLARI

Merdiven aralıklarında düşmelere karşı tedbir alınmış mı? (File, perde, korkuluk vb)

13 Aralık 2013 09:14

Okulun 5. katından merdiven boşluğuna düşen öğrenci ağır yaralandı

Sivas'ın Yıldızeli ilçesi Çok Programlı Lisesi'nde okuyan bir öğrenci, arkadaşlarıyla oynarken merdiven boşluğuna düşerek ağır yaralandı.

PARATONER

Yıldırım tehlikelerinden korunmak için paratoner var mı?

Yıllık bakımları yaptırılıyor mu?

Okula yıdırım düştü: 7 yaralı

06/05/2008 00:00 A+ A-

Aksaray Polis Meslek Okulu'na düşen yıldırımın ardından acil servise açılan telefonlara yanıt alamadı. Öğrencilerden birinin durumu ciddi.

Camide namaz kalan öğrenciler yıldırımın azizliğine uğradı.

LEKTRİK PANOLARI UYARI LEVHALA

Elektrik panolarının üstüne uyarı levhası yapıştırılmalıdır. Elektrik panolarını kilitli tutulmalı ve panolardan sorumlu kişinin ismi ve iletişim bilgileri pano üzerinde olmalıdır. Her Panonun yanında yada kapak içinde kat elektrik dağıtım planı olmalıdır. Bina Ana Dağıtım Panosu ile her katta bulunan Elektrik Panolarında «KAÇAK AKIM ROLESİ» olmalıdır. Ana panonun önünde sabit, kat panolarının önünde ise seyyar izole halılar, yalıtım paspasları konulmalı

Okulun Elektrik işlerine bakan, varsa gönüllü personelin bile Mesleki Yeterlilik belgelerinin (Ustalık, Kalfalık belgesi, meslek lisesi diploması gibi) olması varsa özlük dosyasına konulması gerekmektedir. Yetkisiz kişilere hiçbir iş ve işlem yaptırılmamalıdır.

ELEKTRİK TEHLİKELERİ

Elektrik kabloları açıkta bırakılmamalıdır.

Acil durumlarda binanın tüm elektriğini kesecek acil stop butonu var mı?
Özellikle Kalorifer Dairesi, Mutfak gibi yerlerde.

LİSEDE ELEKTRİK AKIMINA KAPILAN KIZ ÖĞRENCİ HASTANEYE KALDIRILDI

Tarih: 04-12-2015 13:49:00 A⁺A⁻

Okulun koridorunda arkadaşlarıyla sohbet ettiği sırada elektrik akımına kapılan lise öğrenci 15 yaşındaki Buse Medikoğlu, hastaneye kaldırıldı.

GAZ VE ELEKTR

ELEKTRİK TEHLİKLERİ

Koridor ve lavabolardaki elektrik prizleri uygun şekilde kapaklı hale

ELEKTRİK TEHLİKELERİ

Elektrik çarpmalarına karşı alınacak önlemler

1. Tornavida ve pense gibi aletlerin saplarının plastikle kaplı olması
2. Elektrikli işlerle uğraşırken plastik ya da kauçuk eldiven giyilmesi
3. Prizlere birden fazla elektrikli alet fişi takılmaması
4. Prizlere ıslak elle dokunmamak
5. Kablolarda kopukluk yada erime varsa yetkili kişiye haber vermek
6. Kabloların etrafının plastikle kaplanması

ELEKTRİKÇİNİN İŞİNİ ELEKTRİKÇİYE

ELEKTRİK TEHLİKELERİ

Derste elektrik çarptı, öldü

Baba ile anne cenaze töreninde baygınlık geçirdi

SAMSUN İlkadım Teknik ve Endüstri Meslek Lisesi Elektrik ve Elektronik Teknolojileri Bölümü öğrencisi 17 yaşındaki Taha Temel, atölyedeki uygulamalı ders sırasında elektrik çarpması sonucu hayatını kaybetti. Baba İlhan Temel ile anne Ayşe Temel cenaze töreninde baygınlık geçirirken, Okul Müdürü Faruk Sarıdere gözyaşlarına hakim olamadı.

Milliyet.com.tr » Gündem » Haber

08.03.2015 - 02:30 | Son Güncelleme: 07.03.2015-23:31

Kantinde elektrik çarptı

Kocaeli'de, Ülkün Yalçın Anadolu Lisesi'nde öğrenim gören 4 öğrenci, kantinde sıra beklerken elektrik akımına kapıldı.

Paylaş Tweet G+1 0 Sitene Ekle Yorum Yaz 0

Elektrik Çarpmasında İlkyardım

1. Elektrik akımı şalterden kesilmeli,
2. Çarpılan kişi yalıtkan bir cisim veya sopa ile itilmeli
3. Yalıtkan eldiven kullanarak kişi itilebilir.

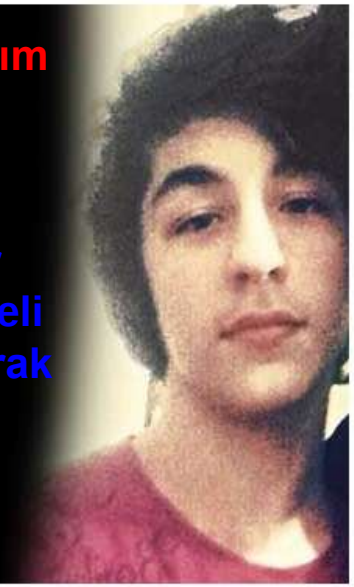

UZATMA KABLOLARI

1. Uzatma kabloları yerine sabit prizler tercih ediliyor mu?
2. U.K Kullanılıyorsa takılıp düşmelere karşı önlem alınıyor mu?
3. Aşırı yüklenme için tedbir alınmış mı?
4. Aşırı yüklenen ara kablolar, elektrik kaçakları, kötü bağlantı, aşırı büyük ampul vb yanıcı maddeleri tutuşturabilir ve tüm yangın çıkarabilir.

Çalışmalar sırasında kullanılan hortum, kablolu vb. aletler takılma veya düşmeyi önleyecek şekilde kullanılıyor mu?

BAKIM ONARIM İŞLERİ

1. Arızalı aletler ve periyodik bakım gerektiren aletler için uygun bakım onarım planlaması yapılmalı.
2. Arızalanan makine vb. araçlar için bakım onarımı yapacak personel belirlenmeli.
3. Arızalı ekipmanlara gelişi güzel müdahale yapılmamalı.
4. Bakım onarım esnasında uyarı levhaları asılmalı

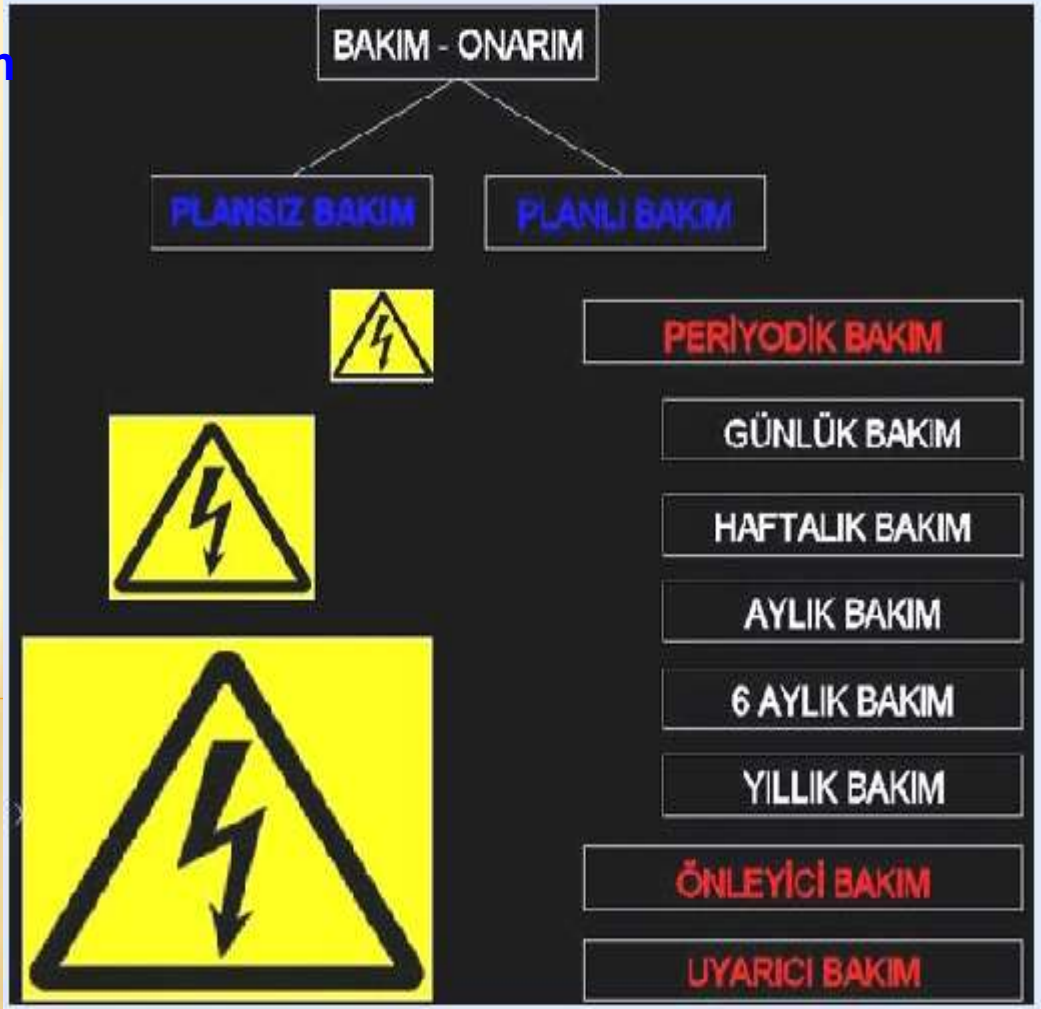

ASANSÖRLER

Asansör girişleri engelliler için uygun hale getirilmeli

Asansör girişlerine deprem sırasında kullanılmaz yazısı görünür şekilde yazılmalıdır

Asansörlerde bir aylık bakım, bir de yıllık periyodik bakım vardır.
Yıllık Periyodik bakım Belediye kontrolündedir, 160-200 TL civarında bir ücreti vardır.
Kullanılabilir Asansörlere Yeşil bir kart yapıştırılır. Kullanılamaz ise Kırmızı bir kart yapıştırılır. Bu durumdaki Asansörün kullanılmasının sorumluluğu idarenindir.

TEMİZLİK İŞİ VE İŞÇİLERİ

Lavabo ve tuvalet temizliği için çift kova veya çift kovalı presli paspas kullanılmalıdır. (mavi ve kırmızı)
Paspasların tuvaletlerde yıkanması önlenmeli. Gerekirse paspas yıkamaları için ayrı bir bölme yapılmalı.

Çift Kovalı-Presli Paspas Arabası Kullanımı

- MAVİ kova temiz suyun, KIRMIZI kova kirli suyun simgesidir.
- Presten akan kirli su her zaman kırmızı kovaya akacağı için pres mutlaka kırmızı kovaya takılı olmalıdır.
- Pres asla mavi kovaya takılmaz

TEMİZLİK İŞİ VE İŞÇİLERİ

Lavabo ve tuvaletlerde mutlaka sıvı sabun, kâğıt havlu ve peçete konulmalı, sık sık kontrol edilerek, eksiklikler giderilmelidir. Ayrıca mümkünse sensörlü kâğıt havlu makinesi temin edilmelidir.

Okulda kullanılan bütün Çöp Kutuları kapaklı olmalıdır. Pedallı yada sallanır kapak. Kovaların içine Plastik Poşet konulmalı

TEMİZLİK İŞİ VE İŞÇİLERİ

Lavabo ve tuvalet temizliğine dikkat edilmeli. Temizlikler belirli periyotlarla yapılıp görevliler tarafından kayıt altında tutulmalı.

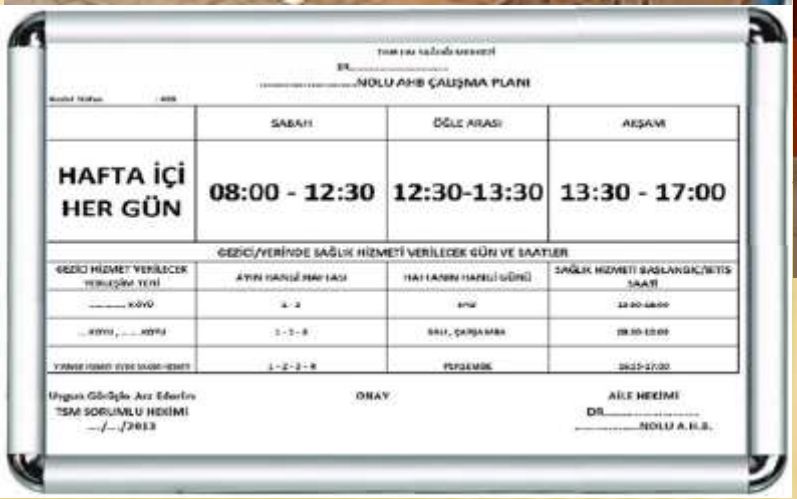

[illegible]

DR.....

.....NOLU AHB ÇALIŞMA PLANI

	SABAH	ÖĞLE ARASI	AKŞAM
HAFTA İÇİ HER GÜN	08:00 - 12:30	12:30-13:30	13:30 - 17:00

GEZİCİ/YERİNDE SAĞLIK HİZMETİ VERİLECEK GÜN VE SAATLER

GEZİCİ HİZMET VERİLECEK YERLEŞİM YERİ	AYIN HANGİ HAFTASI	HAFTANIN HANGİ GÜNÜ	SAĞLIK HİZMETİ BAŞLANGIÇ/BİTİS SAATİ
..... KÖYÜ	[illegible]	[illegible]	[illegible]
..... KÖYÜ, ... KÖYÜ	[illegible]	[illegible]	[illegible]
[illegible]	[illegible]	[illegible]	[illegible]

Uygun Görüşle Arz Ederim
TSM SORUMLU HEKİMİ
.../.../2013

ONAY

AİLE HEKİMİ
DR.....
.....NOLU A.H.B.

Seramik Lavabolar yerine daha sağlam ve temizliği ve kullanımı kolay sağlam tezgah tipi Lavabolar kullanılmalı

TEMİZLİK İŞİ VE İŞÇİLERİ

Tuvalet temizliği için kullanılan eldivenler ve malzemeler diğer alanların temizliğinde kesinlikle kullanılmamalıdır. Temizlikte mutlaka eldiven kullanılmalıdır.

Okulunuzda eğer varsa temizlik Malzemesi olarak kullanılan TUZ RUHUNDAN çok acil olarak kurtulun.

TEMİZLİK İŞİ VE İŞÇİLERİ

Temizlik personeline minimum aşağıdaki kişisel koruyucu donanımlar (KKD) temin edilmeli

1. Yarım yüz maskesi
2. İş elbisesi (İşine uygun)
3. Kaymaz özellikli ayakkabı veya çizme
4. Eldiven (Kimyasallara dayanıklı çok kullanımlı)

TEMİZ SU

Öğrencilerin tuvaletteki lavabo çeşmelerinden su içmeleri önlenmeli, mümkünse okula uygun görülen yerlere çeşme yaptırılarak içme suyu temin edilmeli, su depoları periyodik olarak temizlenmeli tahliller yapılmalı ve yetkili kişilerce ilaçlanmalıdır.

Öğrenciler, koridora kurulan çeşmeden arıtılmış su içiyor

Pursaklar İlköğretim Okulundaki 800 öğrenci, bugüne kadar tuvaletteki musluklardan karşıladıkları içme suyu ihtiyaçlarını, artık okul koridorunda kurulan çeşmedeki arıtılmış sudan karşılıyor.

OKUL KANTİNLERİ

Kantinlerde satılan yiyecek ve içeceklerin gıda yönetmeliğine uygun standartlarda olması sağlanmalı, denetimler düzenli olarak yapılmalıdır.

Kantinde çalışanların sigorta bilgileri kontrol edilmeli.
Sigortasız çalışmalar engellenmelidir.
Kantin Alanı Tutanakla işletmeciye teslim edilmeli,
Kantin alanının Risk Analizi, Acil Eylem Planı işletmeci tarafından yaptırılmalıdır.

OKUL KANTİNLERİ

1. Havalandırma ve baca her türlü kokuyu önleyecek şekilde mi?
2. **Kantin personeli hijyen eğitimi aldı mı?**
3. Çöp ve her türlü atığın konulacağı kap yeterli sayıda, büyüklükte ve ağzı kapalı mı?
4. Yangın için özel önlemler alınmış mı? Yeterli Söndürücüsü var mı?
5. Gaz Detektörü var mı?
6. Kesici aletler koruma altında mı?
7. Gıda Maddeleri ile Temizlik Maddeleri birbirinden ayrılmış mı?
8. Aylık Kantin Denetimleri düzenli olarak yapılıyor mu?

Okul Kantinleri hastalık saçıyor!

Okul kantinlerinin hastalık saçtığına dikkat çeken DES Istanbul İl Başkanı Selçuk Tütak, MEB, Sağlık Bakanlığı ve Tarım ve Köy İşleri bakanlığını göreve davet etti.

OKUL KANTİNLERİ

Kantindeki dolu ve boş tüplerin bir arada bulundurulmaması, tüplerin kapalı ortamda bulundurulmaması, boş tüplerin derhal iade edilmesi, dolu tüplerin mümkünse kantin dışında açık ortamda kafes içerisinde muhafaza edilmesi sağlanmalıdır.

Okul kantininde tüp patladı: 4 yaralı

Hatay'ın Dörtyol İlçesi'nde, okul kantininde meydana gelen tüp patlamasında 4 kişi yaralandı.

Emniyet Müdürlüğü yetkililerinden alınan bilgiye göre, işletmeciliğini Bahri Tanım'ın yaptığı Atatürk Lisesi'ndeki okul kantininde, çalışanlardan Emin Atalay'ın, ocağı yakmak istediği sırada patlama meydana geldi.

Patlama sonucu Bahri Tanım ve Emin Atalay ile kantinde çalışan Gülşah ve Hicran Çalbaş yaralandı.

DEVRİLME

Deprem sırasında dolap vb malzemelerin düşüp yaralamaması için duvarlara iyice sabitlenmeli. Dolapların üzerlerine

OKULDA ÜZERİNE DOLAP DÜŞEN ÇOCUK HAYATINI KAYBETTİ

Mardin'in Dargeçit (Kerboran) ilçesinin Saray mahallesinde bulunan Misaki milli ilköğretim okulunda okuyan 8 yaşındaki Ö.Ç adlı çocuğun üzerine dolap düşmesi sonucu hayatını kaybetti.

Paylaş 0

GÜNCEL Haberi

Edilen bilgilere göre 8 yaşındaki Ö.Ç adlı çocuğun teneffüs zamanında dolapla oynaması sonucu üzerine devrilen kitaplık dolabın altında kaldı. Öğretmenlerin 112 acil servisi araması sonucu olay

SINIF KAPILARI

1. Sınıf kapıları açılıp kapanmalarda tehlike yaratmayacak şekilde dışa açılmalıdır.
2. Sınıf kapıları acil çıkışlar için uygun mu?

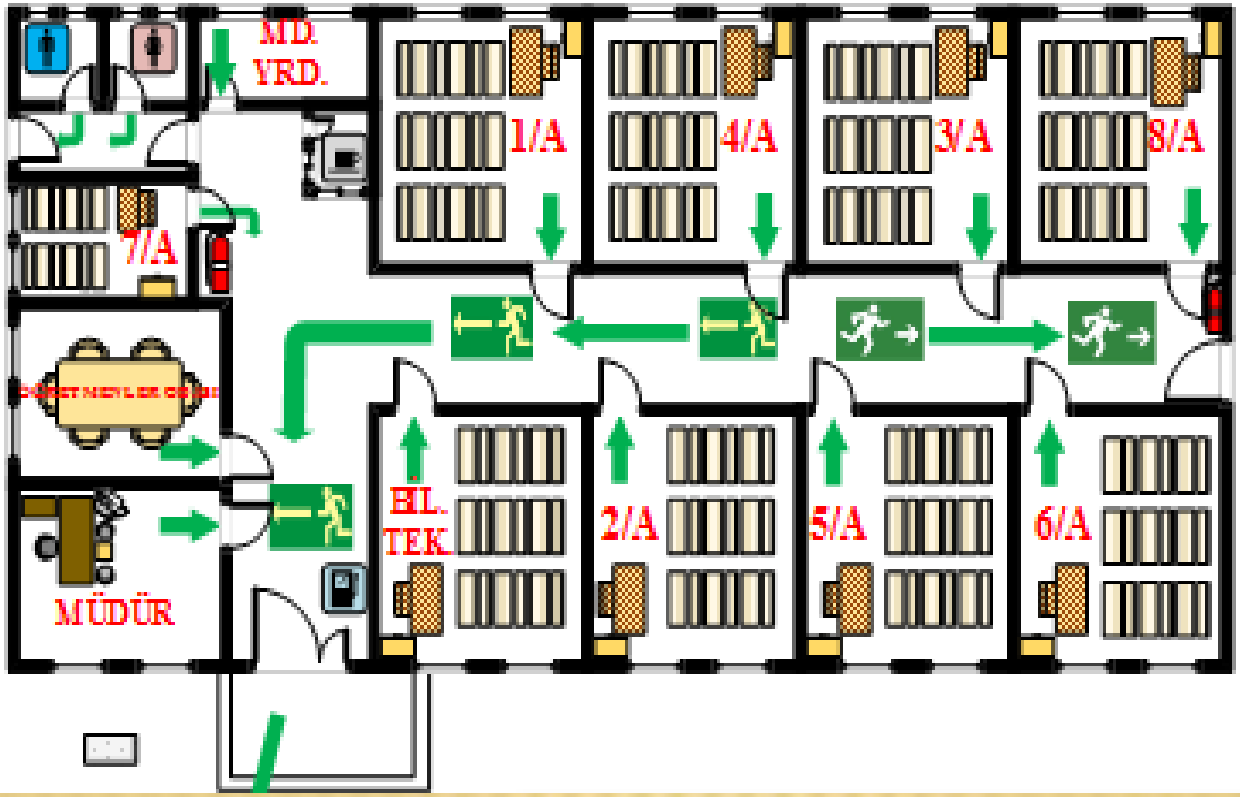

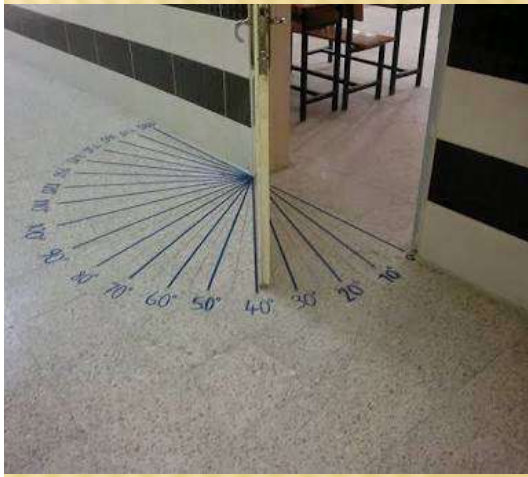

SINIF KAPILARI

Sınıf kapısının bağlantı noktaları sağlam mı?

Ek bağlantıya gerek duyuluyor mu?

Zemin kaymaya, düşmeye karşı uygun malzemeden yapılmış mı?

Sınıf kapısı öğrencilerin üzerine düştü: 2 yaralı

12 Ocak 2015 Pazartesi, 11:59:49 Güncelleme: 12:01:19

Mersin'de bir lisede sınıf kapısının yerinden çıkarak üzerine düştüğü iki kız öğrenci kafasından yaralanarak hastaneye kaldırıldı

SINIF KAPILARI

Öğretmenin İttiği Öğrenci Yaralandı

10 Nisan 2007 Salı 17:21

Öğretmenin İttiği Öğrenci, Peteğe Yüzünü Çarpıp Yaralandı

Öğretmenin ittiği öğrenci, peteğe yüzünü çarpıp yaralandı Rize'deki Hasan Sağır Lisesi'nin koridorunda, beden eğitimi öğretmenin ittiği iddia edilen lise son sınıfı öğrencisi N.T., kalorifer peteğine yüzünü çarptı. Hastaneye kaldırılıp yüzüne 3 dikiş atılan N.T., öğretmenden şikayetçi oldu. Olay bugün öğle saatlerinde Atmeydanı Mahallesi'ndeki

SINIF KAPILARI

Sınıflarda öğrencilere zarar verebilecek (Kolon köşeleri, radyatör ,metal direkler vb.) nesneler darbe emici izolasyon malzemeleri ile kaplanabilir.

Başını Sıraya Çarpan Öğrenci, Beyin Kanamasından Öldü

İzmit'te Topçular İlköğretim Okulu 6'ncı sınıf öğrencisi 12 yaşındaki Yunus Kılıçdoğan, sınıfta bir arkaşıyla tartıyşırken düşüp kafasını sıraya çarptı.

19 Nisan 2013 Cuma 08:35

Tavsiye Et Bir kişi bunu tavsiye etti. Arkadaşlarının neler tavsiye ettiğini görmek için Kaydol.

Kılıçdoğgan, kaldırıldığı hastanede beyin kanaması sonucu öldü.

İddiaya göre sınıfta bir arkadaşıyla tartışan Yunus Kılıçdoğan, itişme sonucu dengesini kaybederek düşüph başını sıraya çarptı. Öğrenci çarpmanın etkisiyle yere yığılarak hareketsiz kaldı. Diğer öğrencilerin haber vermesi üzerine sınıfa koşan öğretmenler hemen 112 Acil Servis'i aradı. Ambulansla Kocaeli Üniversitesi Tıp Fakültesi Hastanesi acil servisine götürülen Yunus Kılıçdoğan kurtarılamadı.

SINIF PENCERELERİ

Pencere açıklığı tehlike yaratmayacak şekilde mi açılıyor?
Pencere açıklığı uygun aparatla 10-15 cm açıklık bırakacak şekilde açılmalıdır.

OKULUN 3. KATINDAN DÜŞEN ÖĞRENCİ YARALANDI

12 Mart 2015 - 1

Konya'nın Beyşehir ilçesinde bir kız öğrenci, lise binasının üçüncü katından düşerek yaralandı.
Kubadabad Teknik ve Anadolu Lisesi'nde öğrenim gören 10. sınıf öğrencisi M.N. (16) iddiaya göre, teneffüs esnasında ders gördüğü okulun üçüncü katındaki sınıfın açık penceresinden aşağıya bakarken düştü.

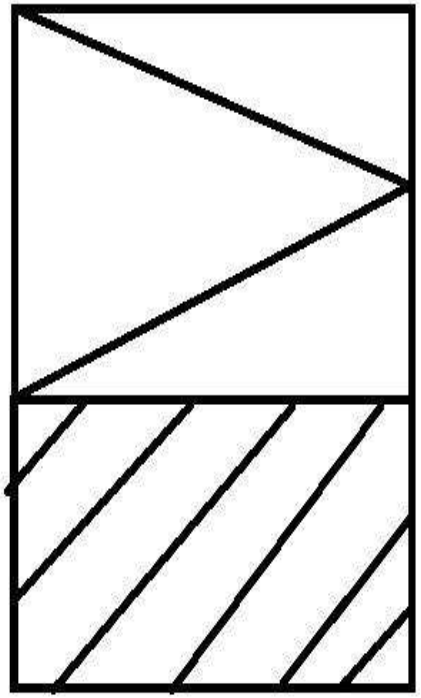

İLKYARDIM DOLABI

Tıbbi yardımı gerektirecek acil durumlarda kullanılabilecek İlkyardım Dolabı var mı?

Hangi birimde olduğu kat planlarında belirtilmiş mi?

İlk Yardım Dolabında Bulunması Gereken malzemeler

Gazlı bez veya yapışkanlı bir bandaj
Çeşitli boyiarda pamuklu pedler
Plaster
Sabun
Emici pamuk
Yapışkan bant
Çengelli iğne
Cımbız
Keskin makas
Pamuk uçlu sopalar
İnce bezler Termometre
İlk yardım kitapçığı
Aspirin
Antiseptik solüsyon (oksijenli su)
Antiseptik krem
Böcek sokmalanna ve ısınğa karşı merhem

İLAÇLAR ÇOCUKLARIN ULAŞAMIYACAĞI YERLERDE SAKLANIR

LABORATUVARLAR

1. Laboratuvarda uyarı levhaları asılmış mı?
2. Tehlikeli maddeler koruma altına alınmış mı?
3. Laboratuvarda yangın için özel önlem alınmış mı?
4. Kimyasal sızıntılara karşı gerekli önlemler alınmış mı?
5. Tehlikeli maddelerin muhafaza edildikleri yerlerde gerekli uyarı işaretleri var mı?
6. Laboratuvar panosunda laboratuvar sorumlusuna ulaşabilecek telefonlar var mı?
7. Deneyler sırasında kıyafet veya takılar dikkate alınıyor mu?
8. Laboratuvarda havalandırma ve baca tesisatları standartlara uygun mu?
9. Öğrencilerin tehlikeli buhar ve gazlara maruz kalmaması için gerekli tedbirler alınıyor mu?

Okulda kimyasal madde şişesi düştü: 6 yaralı!

Niğde'de bir lisenin fen laboratuarında kısmi görme engelli hizmetlinin düşürdüğü kimyasal madde şişesi, kendisiyle birlikte 5 öğrenciyi de hastanelik etti. Okul müdürü ise şişenin sirke olduğunu söyledi.

Edinilen bilgilere göre, olay Niğde Merkez Atatürk Anadolu Lisesinde meydana geldi. İddiaya göre, fen laboratuvarını başka bir odaya taşıyan hizmetli Burak E. taşıdığı kimyasal madde dolu şişeyi düşürdü.

Kırılan şişedeki sıvı hizmetli Burak E.'nin ayağını yakarken, kokusundan etkilenen öğrenciler Keziban K., Esra E., Tuğba Y., Aybüke G., Meral D., okula gelen 112 Acil servis ekipleri tarafından Niğde Devlet Hastanesi ve Çocuk Hastanesi Acil Servisine kaldırıldı.

Okul Müdürü Sami Adem ise yere sirke şişesinin düştüğünü herhangi önemli bir şeyin olmadığını savundu. Hastaneye kaldırılan öğrenciler tedavi altına alınırken, polis olayla ilgili soruşturma başlattı. Olaydan sonra ağır bir koku saran okul

LABORATUVARLAR

Tunceli'deki okulda deney sırasında patlama: 9'u öğrenci 10 yaralı

20 Kasım 2015, Cuma 20:33

7. Sıçrama ve dökülme durumu için çalışılan malzeme cinslerine göre tedbirler alınıyor mu?
8. Siper veya maske gibi maruziyeti engellemeye ve cihazları korumaya yönelik araçlar kullanılıyor mu?
9. Kimyasal atıkların imhası için gerekli olan ihtiyaçların belirlenmesi için"Atık Sınıflandırma" değerlendirmeleri yapılmış mı?
10. Kimyasal atıklar gelişi güzel mi atılıyor?

YÜKSEKTE ÇALIŞMA

Yüksekte çalışmalar için gerekli güvenlik tedbirlerine uyuluyor mu?

Çatıya izinsiz çıkmaya karşı tedbir alınmış mı ?

Okulunuzda çatıda bir iş için gelen ustanın, KKD leri, Yüksekte Çalışma Eğitimi almış mı?

BAKIM ONARIM ve İNŞAAT İŞLER

Bakım Onarım İşleri, İş Sağlığı ve Güvenliği kurallarına uygun bir şekilde yapılıyor mu?
Eğitim Öğretim esnasında yapılan

Okul inşaatında ölüm

Giriş Tarihi: 9.10.2015 14:01

Bartın'da İmam Hatip Lisesi ek binası inşaatında çalışan kalıp ustası 50 yaşındaki Mehmet Günsever, 3'üncü kattan düşerek öldü.

BAKIM ONARIM ve İNŞAAT İŞLER

Bir okul kazası daha...

Balıkesir'in Kepsut İlçesi'nde ilkokul öğrencisi 7 yaşındaki Beyza Betül Akgül, başına mermer parçası düşmesi sonucu ağır yaralandı

03 Kasım 2012 Cumartesi 09:26

Tavsiye Et Bir kişi bunu tavsiye etti.

Kepsut Cumhuriyet İlkokulu 2-A sınıfı öğrencisi Beyza Betül Akgül, dün saat 14.30'da teneffüs için bahçeye çıkacağı sırada, başına üçüncü katın yangın merdiveni korkuluğundaki 20 santim eninde, 70 santim uzunluğunda ve 2 santim kalınlığındaki mermer parçası düştü.

Bakım Onarım çalışmaları yapılırken çevre güvenliğine dikkat ediliyor mu?

Boya, tiner gibi patlayıcı ve yanıcı maddeler korunmaya

Gülnar Teknik ve Endüstri Meslek Lisesi'nde Sobayı Tutuşturmak İçin Kullanılan Tinerin Parlaması Nedeniyle Bir Öğretmen Ve 3 Öğrenci Yaralandı

Mersin'in Gülnar ilçesindeki Teknik ve Endüstri Meslek Lisesi'nde sobayı tutuşturmak için kullanılan tinerin parlaması nedeniyle bir öğretmen ve 3 öğrenci yaralandı.

Alınan bilgiye göre, yeni eğitim öğretim yılının başlaması nedeniyle Teknik ve Endüstri Meslek Lisesi Okulu Yapı Bölümü sınıfında, öğrenciler sobayı yakmak için tiner kullandı. Öğrenciler sobayı tutuşturmak isterken tinerin parlaması sonucunda bölüm öğretmeni İbrahim Öz (43) ile öğrenciler İlker Öz (18), Bülent Kale (18) ve Mustafa Çelikcan (18) yanma sonucu yaralandı.

Ambulansla Gülnar Devlet Hastanesine kaldırılan yaralılardan öğretmen İbrahim Öz'de yüzde 36, öğrenciler Bülent Kale'de yüzde 26, İlker Öz'de yüzde 40 yanık tespit edildi. Yaralılardan İlker Öz ile İbrahim Öz Ankara Numune Hastanesine, Bülent KALE Mersin Üniversitesi Tıp Fakültesi Hastanesine sevk edilirken, Mustafa Çelikcan'ın tedavisi Gülnar Devlet Hastanesinde devam ediyor.

ARLAYICI, PATLAYICI VE YANICI MADDELI

Liseli Genç Staj Yerinde Yanarak Öldü

Tekirdağ'ın Hayrabolu ilçesinde staj gördüğü işyerindeki sobayı tinerle yakmaya çalışan liseli genç, tiner kutusunun bir andan parlaması sonucu yanarak öldü.

1 gün önce

MESLEK LİSELERİ

MESS, iş kazaları ile ilgili bir araştırma yaptı. İşte ortaya çıkan ilginç sonuçlar...

Türkiye Metal Sanayicileri Sendikası (MESS) tarafından her yıl düzenli olarak yapılan "MESS Üyelerinde İş Kazaları ve Meslek Hastalıkları İstatistikleri" araştırmasının 2010 yılı sonuçları yayımlandı.

TAZMİNATLAR

Lisede kopan üç parmak için 211 bin 540 liralık tazminat ödenecek

FATİH KARAKILIÇ - BURSA
18 Ocak 2015, Pazar 09:35

Paylaş Tweetle Paylaş Gönder A A

Sakarya Teknik ve Endüstri Meslek Lisesi'nde atölye çalışması sırasında meydana gelen iş kazasında sağ elinin 3 parmağını kaybeden lise öğrencisine 20 bin lirası manevi olmak üzere 211 bin 540 lira tazminat ödenecek. Sakarya Milli Eğitim Müdürlüğü aleyhine Sakarya Valiliği nezdinde açılan davada mahkeme lise öğrencisinin anne ve babasına da 4'er bin lira manevi tazminat ödenmesine hükmetti.

TAZMİNATLA R

İş kazasında rekor tazminat

Giriş Tarihi: 5.11.2014 02:19 Güncelleme Tarihi: 5.11.2014 04:31

İş kazası sonrası vücudunun yüzde 80'inde engel oluşan bir vatandaş hukuk mücadelesini kazandı. Mahkeme kararıyla 1 milyon 600 bin TL'lik rekor bir tazminat alan Şaban Öztürk, "Aldığım tazminat benim sağlığımı geri getirmeyecek" dedi.

İzmir 4. İdare Mahkemesi, Milli Eğitim Bakanlığı'nın, okulun otomotik kapısına sıkışarak 17 yaşında hayatını kaybeden Anıl Erden'in ailesine, tazminat ödemesine hükmetti

Bu kararla Milli Eğitim Bakanlığı aileye, toplam 204 bin 810 lira tazminatın yanı sıra yasal faiz de ödeyecek.

GÜVENLİ GÜNLER DİLERİM